DONNÉES DE PERFORMANCES

Obtention de données de performances:

1. Maintenir enfoncée la touche fléchée vers le bas.
2. Tout en maintenant enfoncée la touche fléchée bas pendant deux (2) secondes, maintenir enfoncée la touche « ON/OFF » (Marche/Arrêt) (soit les deux touches simultanément) jusqu'à ce que « 01 » s'affiche.

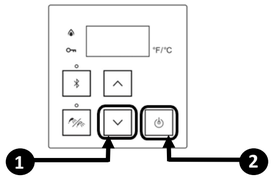

3. Utiliser les touches fléchées haut et bas pour faire défiler les informations décrites dans le tableau des données de performance ci-dessous.

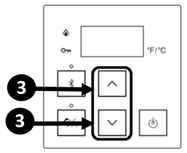

Tableau des données de performances

	DONNÉES	APPAREIL
01	Débit d'eau	x0,1 gal/min
02	Température en sortie	°F
03	Heures de combustion	x100 heures
04	Cycles de combustion	Consulter les informations suivantes
05	Fréquence du ventilateur	Hz
06	Contrôleurs supplémentaires raccordés	Consulter les informations suivantes
07	Position de la commande de débit d'eau	0=Médiane 1=Ouverte 2=Fermée
08	Température en entrée	°F
09	Intensité au ventilateur	x10 mA
10	Volume total produit	Gallons
11	Température sortie HEX	°F
12	Position de la commande de dérivation	Degrés d'ouverture
17	Température de protection contre le gel	°F
19	Heures de fonctionnement de la pompe	x100 heures
20	Cycles de la pompe	Consulter les informations suivantes
21	Températures des gaz de combustion	°F
22	Fréquence de la pompe	Hz
23	Température de détection de tartre	°F
24	Cycles de détartrage	

04	Cycles de combustion
20	Cycles de la pompe

AFFICHAGE	NOMBRE DE CYCLES
000 à 999	x100 (0 à 99 900)
10- à 99-	x10 000 (100 000 à 990 000)
1-- à 6--	x1 000 000 (1 000 000 à 6 000 000)

06	Contrôleurs connectés	
MODÈLE DE CONTRÔLEUR	CONNECTÉ	NON CONNECTÉ
MC	__1	__0
BC	_1_	_0_
BSC et BSC2	1__, 2__ (Qté 2)	0__

Affichage par défaut: 100.

_ dépend de l'état de connexion d'un autre contrôleur.

RÉGLAGES DES PARAMÈTRES

Pour régler ces paramètres:

1. Appuyer sur le bouton « A » pendant une (1) seconde.

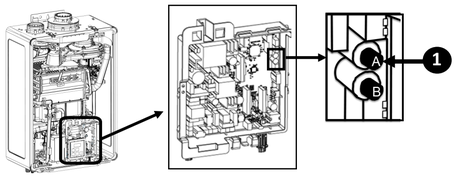

2. Utiliser les touches fléchées haut et bas sur le contrôleur pour sélectionner un nombre (consulter le *Tableau des réglages des paramètres*).

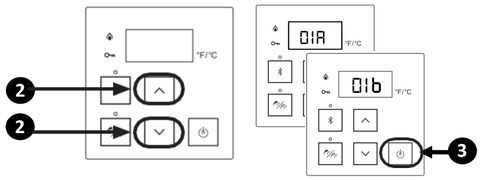

3. Une fois le nombre souhaité sélectionné, utiliser la touche « ON/OFF » (Marche/Arrêt) du contrôleur pour valider la sélection de ce réglage.
   Exemple: Le réglage affiché de la Température maximale passe de 01A à 01b (comme indiqué ci-dessous).
4. Pour quitter le réglage des paramètres, appuyer sur le bouton « A » pendant une (1) seconde.

Tableau des réglages des paramètres

RÉGLAGE		SÉLECTION					
#	DESCRIPTION	A	b	C	d	E	F
01	Température de consigne maximale	Résidentiel: 49°C (120°F) Commercial: 60°C (140°F)	Résidentiel: 60°C (140°F) Commercial: 85°C (185°F)				
02	Altitude élevée (Emplacement de l'installation)	0 à 2,000 pi (0 à 610 m)	2001 à 5400 pi (610 à 1646 m)	5401 à 7700 pi (1646 à 2347 m)	7701 à 10 200 pi (2347 à 3109 m)		
03	Service Soon (témoin d' entretien)[1]	Désactivé	0,5 an	1 an	2 ans		
04[3]	Réglages de recirculation	Non Recirculation	Recirculation (Dédié)	Recirculation (Croisé)			
05	Mode de circulation[2]*	Économie	Confort	Commercial[5]			
06	Commandes	GTB[7]	Centrale de traitement d'air (AH)				
07	Appareils en veille (EZConnect™)	2	1				
08	EZConnect™/ Cascade	Secondaire	Principal				
09	Appareils en veille (cascade)	1	2	3	4	5	6
10	Type de gaz	GN	LPG				
12	IntégréRéglage de la pompe	Sans pompe	Avec pompe				
13	Modèle de chauffe-eau (réglage d'usine, modification impossible)	199 (3237)	180 (2934)	160 (2530)	130 (2024)		
14	Intérieur/ extérieur	Interne (Intérieur)	Externe (Extérieur)				
15[3]	Mode d'activation basse	Marche	Arrêt				
16	Régime de la pompe*	Max.	Élevé	Moyen	Mode		
17[4]	Fonctionnement de la pompe le premier jour*	Arrêt	Marche				
18[6]	Smart-Circ avec bouton BLE*	Smart-Circ désactivé	Smart-Circ activé				

* Modèles à pompe uniquement.

[1] Voir la section « 4.13.2 Témoin d'entretien (Service Soon, 55) » dans le manuel d'installation et d'utilisation du chauffe-eau instantané pour plus d'informations.

[2] Le réglage 05 est accessible uniquement si 04b ou 04C a été sélectionné.
Mode Économie: la pompe est actionnée moins souvent, ce qui permet d'économiser de l'énergie tout en maintenant la température du circuit.
Mode Confort: la pompe est actionnée plus souvent, assurant une température plus élevée dans le circuit (avec des dépenses énergétiques plus élevées).

[3] Si le mode croisé est sélectionné (paramètre 04C), le mode d'activation basse doit être en position ON (MARCHE) (15A).

[4] Au cours des 24 premières heures de fonctionnement, Smart-Circ apprend les habitudes, ou profils, de consommation d'eau chaude, puis fera fonctionner la pompe en fonction de ces habitudes. Le premier jour, alors que le chauffe-eau instantané n'a pas encore acquis les profils d'utilisation, l'appareil peut être réglé de façon à ne pas faire fonctionner la pompe (Pompe à l'arrêt/Pas de recirc.) pendant les 24 premières heures ou la faire fonctionner (Pompe en marche/Recirc.) plusieurs fois par heure, conformément au réglage du paramètre 05 (mode de recirculation).

[5] Le mode Commercial ne doit pas être utilisé dans des applications résidentielles. Le choix du mode Commercial entraîne une usure excessive de l'appareil et augmente la consommation d'énergie.

[6] Pour être en conformité avec le code « California Title 24 », sélectionner le réglage 18A (Smart-Circ désactivé).

[7] GTB = Gestion Technique de Bâtiment

DIAGNOSTICS ÉLECTRIQUES

REMARQUE: Le schéma de câblage est consultable dans le manuel et sur la face intérieure du panneau avant.

Remarques importantes de sécurité
Plusieurs tests en temps réel sont nécessaires lors de la réalisation de diagnostics électriques sur l'appareil. Toujours procéder avec prudence pour éviter tout contact avec des composants sous tension situés à l'intérieur du chauffe-eau. La réparation de ces appareils doit être assurée uniquement par des techniciens formés et qualifiés. Avant de tester les valeurs de résistance, déconnecter la source d'alimentation de l'appareil et l'isoler du circuit électrique (le débrancher).

Protection contre le gel
Cet appareil est doté de convecteurs de protection contre le gel situés à différents emplacements pour empêcher le chauffe-eau de geler. Chacun doit afficher une valeur de résistance positive.

Électrode de flamme
Placer un fil de votre testeur sur l'électrode de flamme et l'autre à la terre. Avec l'appareil en fonctionnement, la valeur affichée doit être comprise entre 5 et 150 VCA. Paramétrer votre testeur sur l'échelle micro (µ) Amp et aligner les fils avec l'électrode de flamme. La valeur affichée doit être de 1 µAmp ou plus pour un circuit de flamme en bon état. Dans le cas d'un circuit de flamme faible, retirer l'électrode de flamme et contrôler la présence de carbone ou de dommages. Le joint de l'électrode de flamme doit être remplacé après vérification.

Fusibles
Cet appareil possède deux fusibles en verre situés sur le circuit imprimé: un fusible en ligne de 10 A et un de 4 A. Retirer les fusibles et contrôler leur continuité. S'il y a continuité pour les deux fusibles, l'appareil fonctionne. Dans le cas contraire le fusible est grillé et doit être remplacé.

Thermistances
Contrôler les thermistances en insérant les fils du testeur dans chaque fiche de la thermistance. Paramétrer votre testeur sur l'échelle 20 K et lire la résistance. Appliquer de la chaleur sur le bulbe de la thermistance diminue la résistance. Appliquer de la glace sur le bulbe de la thermistance augmente la résistance.
Ci-dessous, quelques exemples typiques de températures et de valeurs de résistance.

Température	Valeurs de résistance
59°F	11,4 - 14 kΩ
86°F	6,4 - 7,8 kΩ
113°F	3,6 - 4,5 kΩ
140°F	2,2 - 2,7 kΩ
221°F	0,6 - 0,8 kΩ

Tableau de circuit électrique

COMPOSANT	COULEUR DE FIL	TENSION	RÉSISTANCE	CARTE À CIRCUIT IMPRIMÉ	
				CONNECTEUR	BROCHE
Alimentation électrique	Noir-Blanc	108-132 VCA	S.O.	CN100	1-3
Électrode de flamme	Corps jaune	Supérieur à 0,5 VCA	S.O.	CN9	19
	Corps noir	Supérieur à 0,5 VCA	S.O.	CN7	19
Électrode pour étincelle	Blanc-Noir	11-14 VCC*	S.O.	CN9	10-12
Ventilateur de combustion	Rouge-Noir	7-48 VCC*	S.O.	CN7	1-2
	Blanc-Noir	2-14 VCC*	S.O.	CN7	4-2
	Jaune-Noir	11-13 VCC*	S.O.	CN7	3-2
Dispositif de commande du débit d'eau	Rouge-Rose	S.O.	40-60 Ω	CN9	16-17
	Bleu-Blanc			CN9	14-15
	Orange-Gris	11-13 VCC	S.O.	CN9	9-5
	Marron-Gris	Avec limiteur activé: inférieur à 1 VCC Avec limiteur désactivé: 4-6 VCC	S.O.	CN9	13-5
Dispositif de commande du débit de dérivation	Rouge-Rose	S.O.	40-60 Ω	CN10	17-18
	Bleu-Blanc			CN10	15-16
Dispositif de commande du venturi	Bleu-Noir	S.O.	350-550 Ω	CN10	3-2 4-2 5-2 6-2
	Rouge-Noir			CN10	9-1 10-1 11-1 12-1
	Noir-Noir	4-6 VCC	S.O.	CN10	1-14
Électrovanne gaz	Jaune-Noir	11-13 VCC*	S.O.	CN9	4-3
Thermistance de sortie	Blanc-Blanc	S.O.	59°F: 11,4-14 kΩ 86°F: 6,4-7,8 kΩ 113°F: 3,6-4,5 kΩ 140°F: 2,2-2,7 kΩ 221°F: 0,6-0,8 kΩ Déconnecter le connecteur et mesurer à proximité de la thermistance.	CN7	6-8
	Bleu-Bleu			CN7	14-16
Thermistance d'entrée	Blanc-Blanc			CN7	11-12
Thermistance de sortie	Blanc-Blanc			CN7	5-12
Thermistance de l'échangeur thermique	Blanc-Bleu			CN7	13-16
Thermistance de protection contre le gel	Noir-Blanc		32°F: 38k-43k 50°F: 22k-26k	CN7	9-12
Contacteur de surchauffe	Noir-Noir	11-13 VCC	inférieur à 1 Ω	CN9	1-11
Sonde de débit d'eau	Rouge-Noir	11-14 VCC	S.O.	CN9	8-7
	Jaune-Noir	4-7 VCC* Commentaire: supérieur à 1,0 l/min		CN9	6-7
Pompe intégrée	Blanc-Noir	108-132 VCA	S.O.	CN101	1-2
	Rouge-Marron	11-14 VCC*	S.O.	CN8	2-1
Pompe externe	Blanc-Noir	108-132 VCA*	S.O.	CN101	1-2
Contrôleur supplémentaire	Blanc-Blanc	10-13 VCC	S.O.	CN4	1-3

(Ces valeurs doivent être mesurées avec l'appareil en fonctionnement)*

CODES DE DIAGNOSTIC

Consulter **rinnaipro.myabsorb.com** pour obtenir des informations de dépannage supplémentaires

Affichage des codes de diagnostic:

1. Couper l'alimentation électrique du chauffe-eau en appuyant sur la touche « ON/OFF » (Marche/Arrêt).
2. Maintenir enfoncée la touche « ON/OFF » (Marche/Arrêt) pendant deux (2) secondes, puis la touche fléchée vers le haut simultanément.
3. Les neuf derniers codes de maintenance s'affichent et clignotent l'un après l'autre.
4. Pour quitter l'affichage des codes de diagnostic et revenir au fonctionnement normal du chauffe-eau, maintenir enfoncée la touche « ON/OFF » (Marche/Arrêt) pendant deux (2) secondes, puis la touche fléchée vers le haut simultanément.
5. Allumer l'alimentation électrique du chauffe-eau en appuyant sur la touche « ON/OFF » (Marche/marche).

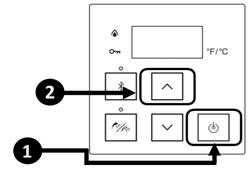

03 — Coupure de courant pendant le remplissage d'un bain (l'eau ne coulera pas après rétablissement du courant)
- Couper tous les robinets d'eau chaude. Appuyer deux fois sur « ON/OFF » (Marche/Arrêt).

10 — Obstruction de l'approvisionnement en air ou de l'évacuation/ purgeur de condensats plein
- S'assurer que la conduite d'évacuation des condensats n'est pas obstruée.
- S'assurer que le filtre à air est propre et exempt d'obstructions.
- Contrôler le réglage de l'altitude. (Voir Réglages des paramètres)
- S'assurer que la prise d'air comburant et la bouche d'évacuation des gaz de combustion ne sont pas obstruées et que les matériaux adéquats ont été utilisés.
- Vérifier que la longueur du conduit d'évacuation respecte les limites. (Chauffe-eau à installation en intérieur uniquement)
- Vérifier que le ventilateur ne contient pas de débris et contrôler que la roue tourne librement.
- Vérifier que le clapet de non-retour n'est pas coincé entre le carter du ventilateur et le corps du brûleur.

11 — Absence d'allumage (le chauffe-eau ne s'allume pas)
- Vérifier que le gaz est ouvert au niveau du chauffe-eau, du compteur ou de la bouteille de gaz.
- S'assurer que la conduite de gaz, le compteur et/ou le régulateur sont correctement dimensionnés.
- Si le système est au propane, s'assurer que le réservoir contient du gaz.
- S'assurer que le type de gaz et la pression en entrée sont corrects.
- Purger l'air des conduites de gaz.
- Vérifier le fil de terre de la carte contrôleur.
- S'assurer que le fil de l'électrode d'allumage est connecté.
- S'assurer que l'allumeur est fonctionnel.*
- Vérifier que les électrovannes de gaz ne sont pas en circuit ouvert ou en court-circuit.*
- Vérifier que le type de gaz sélectionné est correct.
- S'assurer que la conduite d'évacuation des condensats n'est pas obstruée.

12 — Aucune flamme
- Vérifier que le gaz est ouvert au niveau du chauffe-eau, du compteur ou de la bouteille de gaz.
- Si le système est au propane, s'assurer que le réservoir contient du gaz.
- S'assurer que le fil de l'électrode d'allumage est connecté.
- S'assurer que le type de gaz et la pression en entrée sont corrects.
- Purger l'air des conduites de gaz.

14 — Surchauffe de l'échangeur thermique
- Mesurer la résistance ou la tension aux bornes du contacteur de surchauffe.*
- Vérifier la surface de l'échangeur thermique, rechercher des points chauds, qui indiquent une obstruction due à l'accumulation de tartre.
- Se reporter aux instructions du manuel pour le rinçage de l'échangeur thermique. Une eau dure doit être traitée pour éviter l'accumulation de tartre et ainsi des dégâts à l'échangeur thermique.
- S'assurer qu'il n'est pas en réglage élevé forcé.

15 — Commande venturi
- Vérifier le bon fonctionnement du moteur venturi.*
- Remplacer le bloc vanne de gaz.
- Effacer le code de diagnostic en réarmant l'alimentation électrique principale du chauffe-eau.

16 — Température élevée en sortie
(Arrêt de sécurité, car la température du chauffe-eau est trop élevée)
- Vérifier le bon fonctionnement du moteur du ventilateur.
- Remplacer le bloc vanne de gaz.

17 — Obstruction du venturi
- Tout d'abord, suivre les solutions recommandées pour le code de diagnostic 10.
- Si les solutions proposées pour le code 10 ne permettent pas de corriger le problème, vérifier que le venturi n'est pas obstrué.
- Appeler le service technique de Rinnai pour réinitialiser le code.

18 — Limite de réglage de la vanne de gaz
- S'assurer que le type de gaz est correct.
- S'assurer que le paramètre du type de gaz est correct.

19 — Mise à la terre électrique
- Vérifier qu'aucun composant ne présente de court-circuit électrique.

21 — Erreur de transfert de données
- Si le circuit imprimé a été remplacé, contrôler que le processus de transfert des données a été mené à bien.

22 — Erreur de réglage de la vanne de gaz
- S'assurer que l'interrupteur à lames noir est dans la bonne position.
- S'assurer que le réglage du gaz fonctionne correctement.

25 — Pompe à condensats (accessoire)
- Vérifier le bon état des connexions et du faisceau de câbles.
- Vérifier que le réservoir de condensats est vide et que la pompe à condensats fonctionne.

32 — Thermistance de sortie
- Vérifier que le câblage de la sonde n'est pas endommagé.
- Mesurer la résistance ou la tension aux bornes de la sonde.*
- Nettoyer l'accumulation de tartre sur la sonde.
- Remplacer la sonde.

33 — Thermistance de l'échangeur thermique
- Pour le dépannage, suivre les instructions du code 32 ci-dessus.

34 — Thermistance de détection de tartre
- Vérifier que le câblage de la sonde n'est pas endommagé.
- Mesurer la résistance ou la tension aux bornes de la sonde.*
- Nettoyer l'accumulation de tartre sur la sonde.
- Remplacer la sonde.

38 — Thermistance des gaz de combustion
- Vérifier que le câblage de la sonde n'est pas endommagé.
- Mesurer la résistance ou la tension aux bornes de la sonde.*
- Remplacer la sonde.

41 — Thermistance de protection contre le gel
- Pour le dépannage, suivre les instructions du code 38 ci-dessus.

51 — Thermistance d'entrée
- Vérifier que le câblage de la sonde n'est pas endommagé.
- Mesurer la résistance ou la tension aux bornes de la sonde.*
- Nettoyer l'accumulation de tartre sur la sonde.
- Remplacer la sonde.

52 — Vanne de gaz
- Vérifier l'absence de dommages sur l'électrode et les fils.
- Vérifier que l'électrovanne de gaz n'est ni en circuit ouvert ni en court-circuit.*
- Remplacer le bloc vanne de gaz.
- Appeler le service technique de Rinnai.

54 — Température élevée des gaz de combustion
- S'assurer que les ailettes de l'échangeur thermique sont propres et non obstruées.
- Vérifier la surface de l'échangeur thermique, rechercher des points chauds qui peuvent être causés par l'accumulation de tartre. Se reporter aux instructions du manuel pour le rinçage de l'échangeur thermique. Une eau dure doit être traitée pour éviter l'accumulation de tartre et ainsi des dégâts à l'échangeur thermique.
- Vérifier que la température de l'eau en entrée n'est pas trop élevée.
- Effacer le code de diagnostic en réarmant l'alimentation électrique principale du chauffe-eau.
- S'assurer que la conduite d'évacuation des condensats n'est pas obstruée.

61 — Ventilateur de combustion
- Rechercher des connexions desserrées ou endommagées ou des dommages au niveau du faisceau de fils du moteur.
- Mesurer la résistance ou la tension du faisceau de fils du moteur.*
- Vérifier que le ventilateur de combustion tourne librement.

63 — Débit de circulation faible
- Si la température de l'eau de circulation n'est pas appropriée, confirmer que le débit de pompe est réglé sur Max. (paramètre 16A). Le débit de circulation doit être supérieur à 1,5 l/min (0,4 GPM).
- S'assurer que le filtre d'entrée d'eau est propre et exempt de débris.
- Vérifier que les paramètres sont correctement réglés pour le mode recirculation.
- Vérifier la tension d'alimentation de la pompe.
- Vérifier que la conduite de recirculation est exempte d'air.

65 — Commande de débit d'eau
- Mesurer la résistance ou la tension aux bornes de la commande de débit d'eau.*
- La vanne de commande du débit d'eau ne s'est pas fermée pendant le remplissage de bain. Couper immédiatement l'eau et interrompre la fonction de remplissage de bain. Contacter un professionnel qualifié pour l'entretien de l'appareil.

66 — Servocommande de débit
- Mesurer la résistance et la tension aux bornes de la servocommande de débit.*
- S'assurer que le faisceau et le connecteur ne sont pas humides.
- Si la tension provenant de la carte contrôleur est anormale, remplacez la carte contrôleur; sinon, remplacez la servocommande de débit.

70 — Circuit imprimé
- Remplacer la carte contrôleur.

71 — Circuit de l'électrovanne
- S'assurer que le micro-interrupteur du circuit imprimé est en position « OFF » (FERMÉ).
- Vérifier que le fil de commande de gaz n'est pas desserré ou endommagé.
- Vérifier que le circuit de chauffage n'est pas à masse.
- Remplacer la carte contrôleur.
- Vérifier l'absence de dommages sur l'électrode et les fils.
- Vérifier l'absence de fuite au niveau du raccord HEX.
- Appeler le service technique de Rinnai.

72 — Électrode de flamme
- Vérifier l'absence de dommages sur l'électrode et les fils.
- Vérifier l'absence de fuites au niveau de l'échangeur thermique.
- Appeler le service technique de Rinnai.

LC — Accumulation de tartre/dépôt dans l'échangeur thermique (dans l'historique des codes d'erreur, « 00 » remplace « LC »)
- Le code LC indique une accumulation de tartre dans l'échangeur thermique, celui-ci doit donc être rincé pour éviter tout dommage. Consulter les instructions de rinçage indiquées dans le manuel. Une eau dure doit être traitée pour éviter l'accumulation de tartre et ainsi des dégâts à l'échangeur thermique.
- Après rinçage, réinitialiser le code LC conformément aux instructions.
- Appeler le service technique de Rinnai.
- Pour réinitialiser le code LC, appuyer sur la touche « ON/OFF » (Marche/Arrêt) du contrôleur de température 5 fois en moins de 5 secondes.

55 — (55) Service Soon
- 55 est un témoin d'entretien périodique réglé lors de l'installation. Voir la section « 4.12 Réglages des paramètres » pour plus de détails sur le réglage et la modification du témoin 55.
- 55 indique que le moment est venu d'entretenir l'appareil.
- Pour réinitialiser le code 55, maintenir enfoncé le bouton « A » jusqu'à ce que « 55 » ne soit plus affiché.

FF — Témoin de visite d'entretien
- Un espace réservé dans l'historique des codes de diagnostic indiquant qu'un technicien a réalisé un entretien ou un dépannage.
- Entrer ce code après avoir effectué l'opération d'entretien ou de dépannage en appuyant simultanément sur les touches fléchées haut et bas et « On/Off (Marche/Arrêt).
- FF est affiché à l'écran.

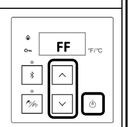

* Voir « Diagnostics électriques »

Rinnai America Corporation met à jour et améliore sa documentation de façon continue. Ainsi, le contenu des documents est susceptible d'être modifié sans préavis. Pour plus d'informations, contacter Rinnai au 1-800-621-9419 ou consulter www.rinnai.us

Kit de conversion de gaz
104000330

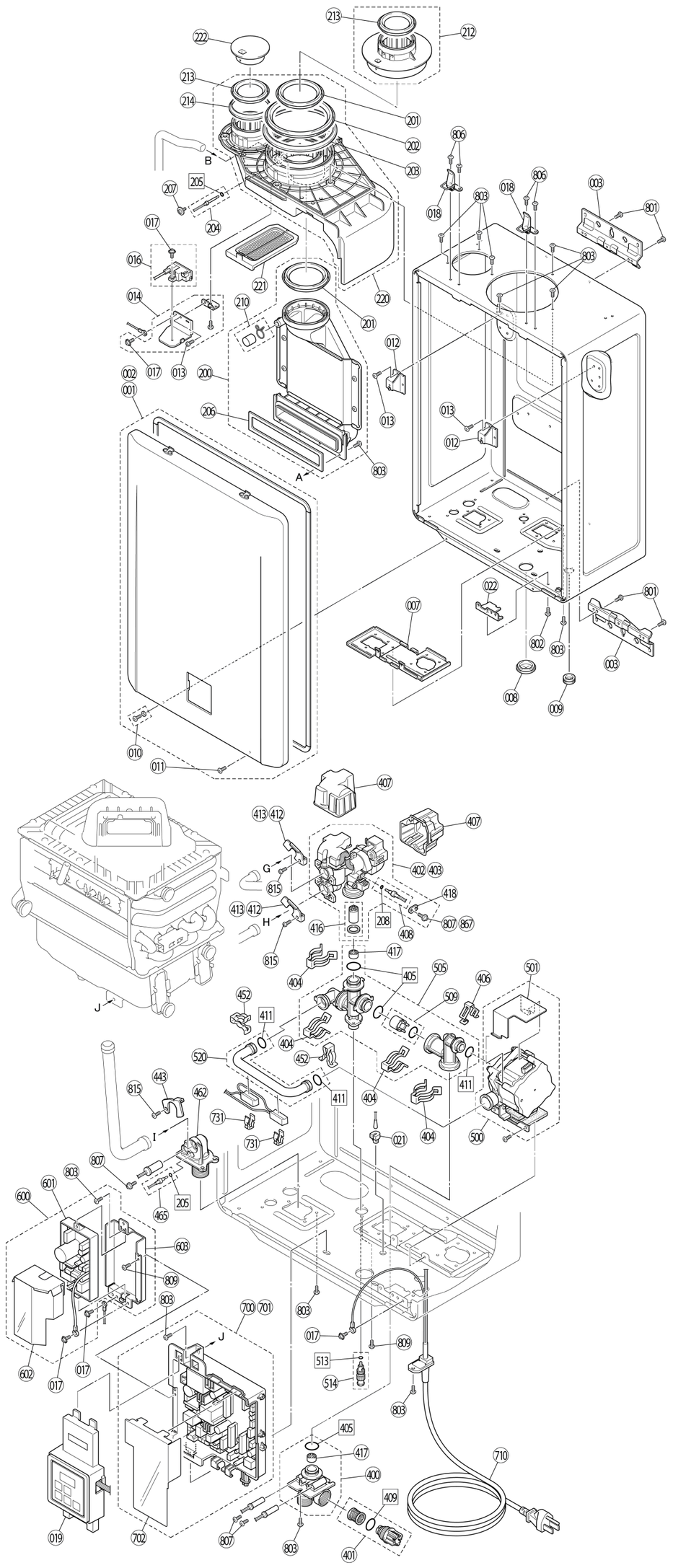

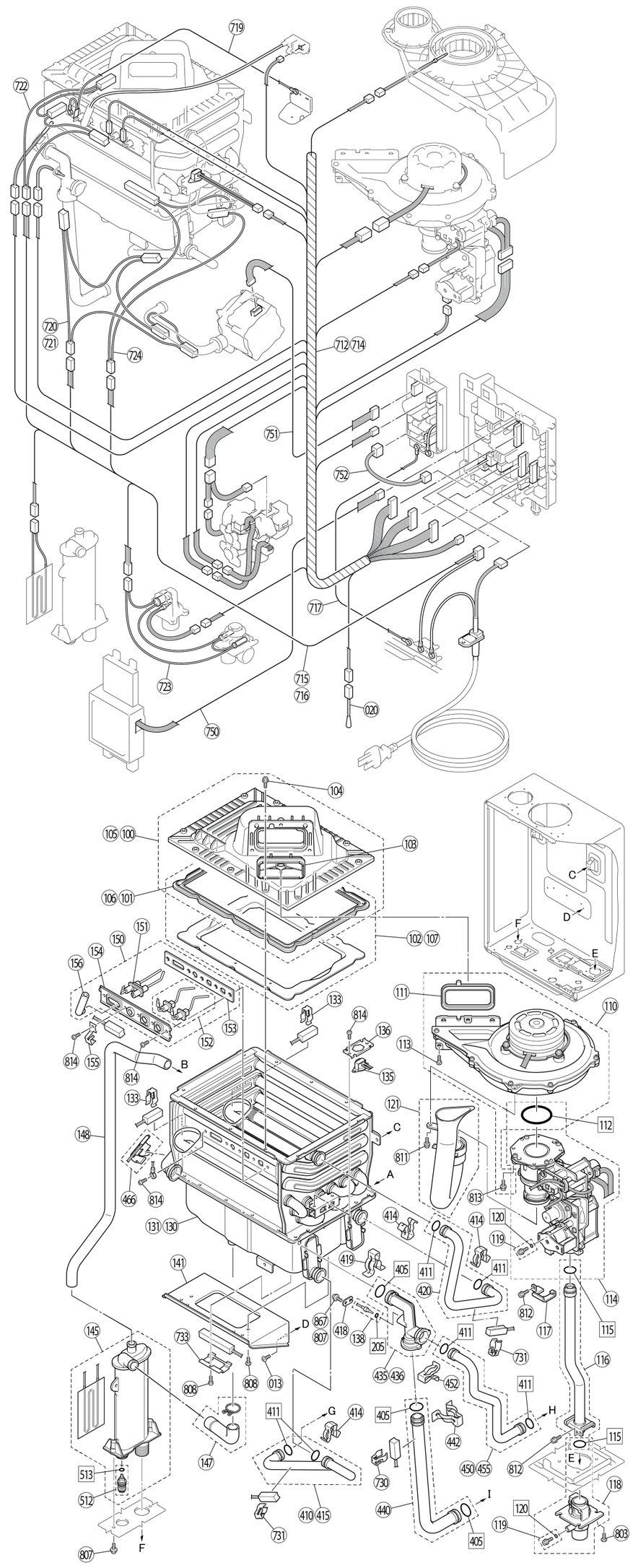

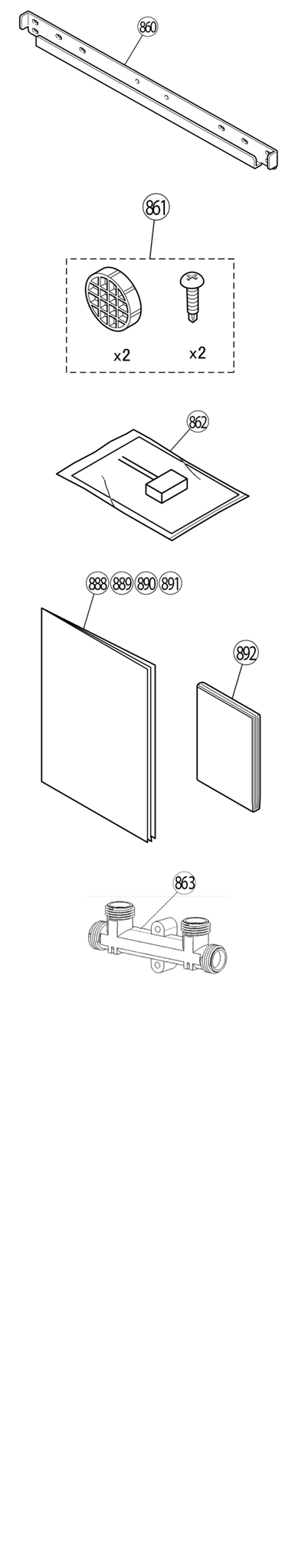

ARTICLE	DESCRIPTION	RÉFÉ-RENCE	RX199i/180i	RX160i/130i	CX199i	CX160i	RXP199i	RXP160i	CXP199i	CXP160i
001	Capot avant – Modèle résidentiel	109001388	1	1			1	1		
002	Capot avant – Modèle commercial	109001389			1	1			1	1
003	Support de montage mural	109000594	2	2	2	2	2	2	2	2
007	Plaque de renfort de raccordement	109001390	1	1	1	1	1	1	1	1
008	Bague en caoutchouc	109000634	1	1	1	1	1	1	1	1
009	Bague en caoutchouc A	CF79-41020-A	1	1	1	1	1	1	1	1
010	Vis et rondelle	106000645	1	1	1	1	1	1	1	1
011	Vis de terre	109000076	1	1	1	1	1	1	1	1
012	Plaque de support chambre de combustion	109001391	2	2	2	2	2	2	2	2
013	Vis à tête bombée	109000598	13	13	13	13	13	13	13	13
014	Support d'allumage	109001392	1	1	1	1	1	1	1	1
016	Bloc d'allumage (module)	105002016	1	1	1	1	1	1	1	1
017	Vis autotaraudeuse de mise à la terre	CP-80452	5	5	5	5	5	5	5	5
018	Loquet	109001393	2	2	2	2	2	2	2	2
019	Contrôleur	105002017	1	1	1	1	1	1	1	1
020	Thermistance température ambiante	105002018	1	1	1	1	1	1	1	1
021	Joint TH	109000490	1	1	1	1	1	1	1	1
022	Plaque Terre	109000774	1	1	1	1	1	1	1	1
100	Ensemble brûleur-Large	106000265	1		1		1		1	
101	Joint brûleur-Large	109001394	1		1		1		1	
102	Ensemble plaque brûleur-Large	106000266	1		1		1		1	
103	Ensemble clapet de non-retour	108000135	1	1	1	1	1	1	1	1
104	Vis	109001419	9	9	9	9	9	9	9	9
105	Bloc brûleur-Petit	106000267		1		1		1		1
106	Joint brûleur-Petit	109001395		1		1		1		1
107	Ensemble des plaques du brûleur-Petit	106000268		1		1		1		1
110	Bloc ventilateur de combustion	108000130	1	1	1	1	1	1	1	1
111	Garniture de fixation du ventilateur	109001396	1	1	1	1	1	1	1	1
112	Joint torique	109000612	1	1	1	1	1	1	1	1
113	Vis à tête hexagonale	ZQAA0514UK	3	3	3	3	3	3	3	3
114	Bloc vanne de gaz	106000269	1	1	1	1	1	1	1	1
115	Joint torique	109000252	2	2	2	2	2	2	2	2
116	Tuyau de raccordement au gaz	106000270	1	1	1	1	1	1	1	1
117	Support de tuyau de gaz	109000635	1	1	1	1	1	1	1	1
118	Raccord d'entrée d'alimentation en gaz	106000119	1	1	1	1	1	1	1	1
119	Vis de prise de test entrée de gaz	106000138	2	2	2	2	2	2	2	2
120	Joint torique	M10B-13-4	2	2	2	2	2	2	2	2
121	Filtre anti-bruit	106000271	1	1	1	1	1	1	1	1
130	Bloc échangeur thermique-Grand	107000640	1		1		1		1	
131	Bloc échangeur thermique-Petit	107000641		1		1		1		1
133	Support du chauffe-eau	109001397	2	2	2	2	2	2	2	2
135	Interrupteur de surchauffe (OHS)	105002019	1	1	1	1	1	1	1	1
136	Support OHS	109001398	1	1	1	1	1	1	1	1
138	Thermistance	105002020	1	1	1	1	1	1	1	1
141	Support d'échangeur thermique secondaire	109001399	1	1	1	1	1	1	1	1
145	Purgeur de condensats	107000642	1	1	1	1	1	1	1	1
147	Conduite de purge des condensats	107000643	1	1	1	1	1	1	1	1
148	Conduite de purge à l'arrivée d'air	107000644	1	1	1	1	1	1	1	1
150	Bloc électrode de flamme	105002021	1	1	1	1	1	1	1	1
151	Électrode	105002022	1	1	1	1	1	1	1	1
152	Électrode de flamme	105002023	1	1	1	1	1	1	1	1
153	Joint pour électrode	109001400	1	1	1	1	1	1	1	1
154	Plaque d'électrode	109001401	1	1	1	1	1	1	1	1

ARTICLE	DESCRIPTION	RÉFÉ-RENCE	RX199i/180i	RX160i/130i	CX199i	CX160i	RXP199i	RXP160i	CXP199i	CXP160i
155	Support d'électrode	109001402	1	1	1	1	1	1	1	1
156	Manchon électrode	109000620	1	1	1	1	1	1	1	1
200	Bloc d'évacuation des gaz de combustion	108000131	1	1	1	1	1	1	1	1
201	Joint d'étanchéité évacuation	109001403	2	2	2	2	2	2	2	2
202	Joint d'étanchéité admission	109001404	1	1	1	1	1	1	1	1
203	Joint d'étanchéité d'air	109001405	1	1	1	1	1	1	1	1
204	Thermistance des gaz de combustion	105002024	1	1	1	1	1	1	1	1
205	Joint torique	107000323	3	3	3	3	3	3	3	3
206	Joint évacuation gaz de combustion	109001406	1	1	1	1	1	1	1	1
207	Vis thermistance	109000622	1	1	1	1	1	1	1	1
208	Joint torique	M10B-2-4	1	1	1	1	1	1	1	1
210	Bouchon en caoutchouc	109001407	1	1	1	1	1	1	1	1
212	Bague adaptateur fumées	108000132	1	1	1	1	1	1	1	1
213	Bague d'étanchéité entrée d'air - 2 po	109001408	2	2	2	2	2	2	2	2
214	Joint d'entrée d'air	109001409	1	1	1	1	1	1	1	1
220	Ensemble conduit	108000133	1	1	1	1	1	1	1	1
221	Filtre d'entrée d'air	108000086	1	1	1	1	1	1	1	1
222	Bouchon d'entrée d'air	108000134	1	1	1	1	1	1	1	1
400	Raccord d'entrée d'eau 3/4	107000645	1	1	1	1	1	1	1	1
401	Bloc prise de filtre d'entrée d'eau	107000646	1	1	1	1	1	1	1	1
402	Bloc servocommande de circulation d'eau - Modèle résidentiel	107000647	1	1			1	1		
403	Bloc servocommande de circulation d'eau - Modèle commercial	107000648			1	1			1	1
404	Attache rapide 16B	109000636	1	1	1	1	4	4	4	4
405	Joint torique	107000324	6	6	6	6	6	6	6	6
406	Attache rapide 12.7	809000172					1	1	1	1
407	Capot	107000093	2	2	2	2	2	2	2	2
408	Thermistance de l'eau en entrée	105002025	1	1	1	1	1	1	1	1
409	Joint torique	107000325	1	1	1	1	1	1	1	1
410	Tuyau de raccordement eau froide - modèle sans pompe	107000649	1	1	1	1				
411	Joint torique	109001410	8	8	8	8	9	9	9	9
412	Attache de retenue - modèle résidentiel	109001284	2	2			2	2		
413	Attache de retenue - modèle commercial	AH69-310			2	2			2	2
414	Attache rapide	109000244	3	3	3	3	3	3	3	3
415	Tuyau de raccordement eau froide - Modèle avec pompe	107000650					1	1	1	1
416	Débitmètre à turbine	107000621	1	1	1	1	1	1	1	1
417	Redresseur	M8D1-15	1	1	1	1	2	2	2	2
418	Plaque	109001287	1	1	1	1	1	1	1	1
419	Attache rapide	109001418	1	1	1	1	1	1	1	1
420	Bloc tuyau de raccordement secondaire	107000651	1	1	1	1	1	1	1	1
435	Joint du raccord de dérivation- Modèle résidentiel	107000652	1	1			1	1		
436	Joint du raccord de dérivation- Modèle commercial	107000653			1	1			1	1
440	Tuyau de raccordement eau chaude	107000654	1	1	1	1	1	1	1	1
442	Attache rapide	109000638	1	1	1	1	1	1	1	1
443	Attache de retenue	U211-322X01	1	1	1	1	1	1	1	1
450	Conduit de dérivation - Modèle sans pompe	107000655	1	1	1	1				
452	Attache rapide	109000639	1	1	1	1	3	3	3	3
455	Conduit de dérivation - Modèle avec pompe	107000656					1	1	1	1
462	Raccord de sortie eau chaude	107000657	1	1	1	1	1	1	1	1
465	Double thermistance de sortie	105002026	1	1	1	1	1	1	1	1
466	Thermistance à montage en surface	105002045	1	1	1	1	1	1	1	1
500	Pompe de circulation	107000658					1	1	1	1
501	Capot du connecteur de pompe	109001411					1	1	1	1

ARTICLE	DESCRIPTION	RÉFÉ-RENCE	RX199i/180i	RX160i/130i	CX199i	CX160i	RXP199i	RXP160i	CXP199i	CXP160i
505	Bloc de circulation d'eau avec clapet de non-retour	107000659					1	1	1	1
509	Clapet de non-retour	107000134					1	1	1	1
512	Bouchon de vidange	107000661	1	1	1	1	1	1	1	1
513	Joint torique	109000182	1	1	1	1	2	2	2	2
514	Bouchon de vidange	107000058					1	1	1	1
520	Tuyau de raccordement en sortie de pompe	107000660					1	1	1	1
600	Bloc circuit de pompe	105002027					1	1	1	1
601	Circuit de pompe	105002001					1	1	1	1
602	Capot circuit de pompe	109001412					1	1	1	1
603	Plaque circuit de pompe	109001413					1	1	1	1
700	Carte CI - Modèle résidentiel	105002028	1	1			1	1		
701	Carte CI - Modèle commercial	105002029			1	1			1	1
702	Capot de carte CI	109001414	1	1	1	1	1	1	1	1
710	Bloc cordon d'alimentation	105002030	1	1	1	1	1	1	1	1
712	Faisceau de sonde 1	105002031	1	1			1	1	1	1
714	Faisceau de sonde 3	105002032			1	1				
715	Faisceau relais – modèle sans pompe	105002033	1	1	1	1				
716	Faisceau relais – modèle avec pompe	105002034					1	1	1	1
717	Faisceau de Terre	105002035					1	1	1	1
719	Faisceau de l'allumeur	105002036	1	1	1	1	1	1	1	1
720	Résistance de protection contre le gel – modèle sans pompe	105002037	1	1	1	1				
721	Résistance de protection contre le gel – modèle avec pompe	105002038					1	1	1	1
722	Résistance protection gel de l'échangeur	105002039	1	1	1	1	1	1	1	1
723	Résistance céramique	105002040	1	1	1	1	1	1	1	1
724	Résistance secondaire protection gel de l'échangeur	105002041	1	1	1	1	1	1	1	1
730	Pince résistance A	AU124-618X01	1	1	1	1	1	1	1	1
731	Pince résistance C	U250-625	2	2	2	2	4	4	4	4
733	Support protection contre le gel	109000647	1	1	1	1	1	1	1	1
750	Faisceau de commande	105002042	1	1	1	1	1	1	1	1
751	Faisceau de pompe	105002043					1	1	1	1
752	Faisceau du circuit de pompe	105002044					1	1	1	1
801	Vis	CP-30583	4	4	4	4	4	4	4	4
802	Vis	ZBA0408UK	1	1	1	1	1	1	1	1
803	Vis	CP-30580	25	25	25	25	25	25	25	25
806	Vis	109000649	4	4	4	4	4	4	4	4
807	Vis	U217-449	5	5	7	7	5	5	7	7
808	Vis	209000206	5	5	5	5	5	5	5	5
809	Vis	109001415	2	2	2	2	2	2	2	2
811	Vis	108000021	1	1	1	1	1	1	1	1
812	Vis	109001416	2	2	2	2	2	2	2	2
813	Vis	109000179	4	4	4	4	4	4	4	4
814	Vis	109001417	7	7	7	7	7	7	7	7
815	Vis	809000179	3	3	3	3	3	3	3	3
860	Support de montage	109000628	1	1	1	1	1	1	1	1
861	Kit grille de ventilation	108000104	1	1	1	1	1	1	1	1
862	Faisceau pour pompe externe	105000250			1	1				
863	Vanne de dérivation thermostatique	107000143					1	1		
867	Vis	109001300	2	2			2	2		
888	Manuel d'installation/utilisation, modèle résidentiel – EN	100000839	1	1			1	1		
889	Manuel d'installation/utilisation, modèle résidentiel – FR	100000851	1	1			1	1		
890	Manuel d'installation/utilisation, modèle commercial – EN	100000840			1	1			1	1
891	Manuel d'installation/utilisation, modèle commercial – FR	100000852			1	1			1	1
892	Fiche technique	100000849	1	1	1	1	1	1	1	1

Rinnai America Corporation met à jour et améliore sa documentation de façon continue. Ainsi, le contenu des documents est susceptible d'être modifié sans préavis. Pour plus d'informations, contacter Rinnai au 1-800-621-9419 ou consulter www.rinnai.us